NoLimit Optik HO CC

NL HO840X W45 0246 CC 25042024

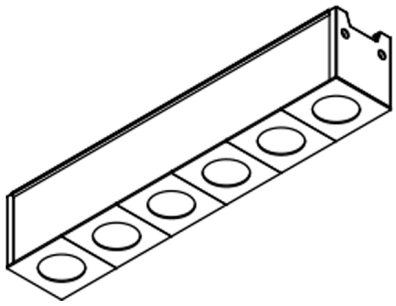

Produktmerkmale

Die High Power Optik Lichteinsätze eignen sich hervorragend für komplexe Anwendungen im Bereich der Allgemein- und Akzentbeleuchtung. Präzisionsoptiken sorgen für exakte Lichtführung und eine gleichmäßige Ausleuchtung bei gleichzeitig hervorragender Entblendung.

Technische Daten

Schutzart
IP20

Lebensdauer	L80B10 60.000h @25°C
Umgebungstemperatur	+5 ... +35°C
Lager- & Transporttemperatur	-25 ... +70°C
Gewicht	0,32 kg

Gehäusematerial	Aluminium
Glühdrahtbeständigkeit	650°C
Schutzklasse	III
Schutzart	IP20
Anschlussart	Steckverbinder
Farbtreue	SDCM 3
Farbwiedergabe	typ. 85

Aufgrund der stetigen Weiterentwicklung und Verbesserung der LED-Technologie sind Änderungen möglich
© InstaLighting GmbH, Technische Änderungen vorbehalten
Instalighting GmbH, Oststraße 14-16, 59929 Brilon, Deutschland
Telefon: + 49 2351 65619-0, sales@instalighting.de, www.instalighting.de

NoLimit Optik HO CC

NL HO840X W45 0246 CC 25042024

Abmessungen

Weitere Produkteigenschaften

CC | DT8 | IP20 | LED | SDCM 3 | MONO | TW

Zubehör

Order Code	Beschreibung	
NL PSU CC 50 DA	Netzteil für die werkzeuglose Montage in NoLimit Montageprofilen. Es ist geeignet für die Versorgung von monochromen NoLimit CC Lichteinsätzen mit einer Gesamtleistung von bis zu 50W.	
NL PSU CC 85 2DA	Netzteil für die werkzeuglose Montage in NoLimit Montageprofilen. Es ist geeignet für die Versorgung von 2 Strängen monochromer NoLimit CC Lichteinsätze mit einer Gesamtleistung von bis zu 85W.	
NL PSU CC 75 2DA	Netzteil für die werkzeuglose Montage in NoLimit Montageprofilen. Es ist geeignet für die Versorgung von 2 Strängen monochromer NoLimit CC Lichteinsätze mit einer Gesamtleistung von bis zu 75W.	
NL PSU CC 50 DA DT8 TW	Netzteil für die werkzeuglose Montage in NoLimit Montageprofilen. Es ist geeignet für die Versorgung von NoLimit CC Lichteinsätze in Tunable White (dt8) mit einer Gesamtleistung von bis zu 85W. Dank des DALI dt8-Verfahrens bleibt die Helligkeit über die komplette Farbtemperatur nahezu konstant.	
NL PSU CC 50 DA E	NoLimit Netzteil für die Montage bspw. in der Zwischendecke. Sie ist geeignet für die Versorgung von monochromen NoLimit CC Lichteinsätze mit einer Gesamtleistung von bis zu 50W.	
NL PSU CC 100 2DA E	NoLimit Netzteil für die Montage bspw. in der Zwischendecke. Sie ist geeignet für die Versorgung von 2 Strängen monochromer NoLimit CC Lichteinsätze mit einer Gesamtleistung von bis zu 100W.	

Aufgrund der stetigen Weiterentwicklung und Verbesserung der LED-Technologie sind Änderungen möglich
© InstaLighting GmbH, Technische Änderungen vorbehalten
Instalighting GmbH, Oststraße 14-16, 59929 Brilon, Deutschland
Telefon: + 49 2351 65619-0, sales@instalighting.de, www.instalighting.de

NoLimit Optik HO CC

NL HO840X W45 0246 CC 25042024

NL PSU CC 50 DA DT8 TW E	NoLimit Netzteil für die Montage bspw. in der Zwischendecke. Es ist geeignet für die Versorgung von NoLimit CC Lichteinsätze in Tunable White (dt8) mit einer Gesamtleistung von bis zu 50W. Dank des DALI dt8-Verfahrens bleibt die Helligkeit über die komplette Farbtemperatur nahezu konstant.	
NL VL 4P M 5	Verlängerungsleitung für die Verbindung von 2 NoLimit Lichteinsätzen. Länge 0,5 Meter.	
NL VL 4P M 10	Verlängerungsleitung für die Verbindung von 2 NoLimit Lichteinsätzen. Länge 1 Meter.	
NL VL 4P M 20	Verlängerungsleitung für die Verbindung von 2 NoLimit Lichteinsätzen. Länge 2 Meter.	
NL 4P KSS	Kurzschlussstecker für den Anschluss von NoLimit CC Leuchten.	
NL VL Q4P M 5	Verlängerungsleitung für die Verbindung von 2 NoLimit TW DT8 Lichteinsätzen. Länge 0,5 Meter.	
NL VL Q4P M 10	Verlängerungsleitung für die Verbindung von 2 NoLimit TW DT8 Lichteinsätzen. Länge 1 Meter.	
NL VL Q4P M 20	Verlängerungsleitung für die Verbindung von 2 NoLimit DA dt8 Lichteinsätzen. Länge 2 Meter.	
NL Q4P KSS	Kurzschlussstecker für den Anschluss von NoLimit CC DA dt8 Leuchten.	

Weitere Informationen

www.instalighting.de

Aufgrund der stetigen Weiterentwicklung und Verbesserung der LED-Technologie sind Änderungen möglich
© InstaLighting GmbH, Technische Änderungen vorbehalten
Instalighting GmbH, Oststraße 14-16, 59929 Brilon, Deutschland
Telefon: + 49 2351 65619-0, sales@instalighting.de, www.instalighting.de